見積参考資料

工事名　R8波耕　河川応急　若松　堰補修4工事（企育）

◇経費情報

工種区分	河川工事
単価地区	美波1
単価使用年月	令和8年6月
施工地域区分	中山間地域
前金支出割合	35%を超え　40%以下の場合
契約保証	金銭的保証を必要とする場合
現場環境改善費	計上しない
週休2日確保工事に係る経費補正	補正なし

注意

「見積参考資料」は入札参加者の迅速で適正な工事費の見積りのための一資料であり、請負契約を拘束するものではない。

事業名	農業用河川工作物応急対策事業　若松地区
工事名	Ｒ８波耕　河川応急　若松　堰補修４工事（企育）

項　目　名	内　　容
事業主体名	美波農林事務所　農村整備
事業名	農業用河川工作物応急対策事業
地区名	若松地区
工事名	Ｒ８波耕　河川応急　若松　堰補修４工事（企育）
施工場所	
工事番号	
工事区分	
積算区分	当初積算
地域区分	徳島県
地区区分	美波１
工期	
積算体系年月	令和８年３月
単価期適用年月	令和８年６月－Ａ
歩掛期適用年番号	
電力会社名	

事業名	農業用河川工作物応急対策事業　若松地区
工事名	Ｒ８波耕　河川応急　若松　堰補修４工事（企育）

番号	項　目　名	規　　格	数　量	単位	金　額	備　考
	請負工事費					
	・工事価格					
	・消費税相当額（１０％）					
	工事内容					

事業名	農業用河川工作物応急対策事業　若松地区
工事名	Ｒ８波耕　河川応急　若松　堰補修４工事（企育）

項　目　名	内　　容
工事名	
工事区分	
積算区分	
積算体系区分	【一般土木工事】R8.5.1～
工種区分	河川工事
工種体系区分	
工事工種体系年番号	
契約保証費	
前払金支出割合	35%を超え40%以下
電力区分	低圧・業者持・１年未満
週休２日補正	補正なし
熱中症対策補正（現場管理費）	0.00%
施工地域区分	中山間地域
現場環境改善費の計上	しない
3次元出来形管理補正(共通仮設費)	補正なし
3次元出来形管理補正(現場管理費)	補正なし

事業名	農業用河川工作物応急対策事業　若松地区
工事名	Ｒ８波耕　河川応急　若松　堰補修４工事（企育）

項　目　名	数　量	単位	金　額	備　考
1 工事価格				
2 ・工事原価				
3 純工事費				
4 ・・直接工事費				
5 ・・・直接工事費（仮設工を除く）	1.000	式		
6 ・・・直接工事費（仮設工）	1.000	式		
7 ・・間接工事費				
8 ・・・共通仮設費				
9 ・・・・運搬費～営繕費等				
10 ・・・・運搬費	1.000	式		
11 ・・・現場管理費				
12 ・・・・現場管理費（率計上）				
13 ・一般管理費等				

事業名	農業用河川工作物応急対策事業　若松地区
工事名	Ｒ８波耕　河川応急　若松　堰補修４工事（企育）

項　目　名	数　量	単位	金　額	備　考
14 処分費等（直接工事費の内数）				
15 処分費等(率対象外)				
16 法定福利費概算額(工事価格の内数)				

事業名	農業用河川工作物応急対策事業　若松地区
工事名	Ｒ８波耕　河川応急　若松　堰補修４工事（企育）

工　種　名　称	数　量	単位	金　額	備　考
直接工事費（仮設工を除く）内訳				
直接工事費（仮設工を除く）	1.000	式		
・構造物撤去工	1.000	式		
・・構造物取壊し工	1.000	式		
・・根固めブロック撤去	1.000	式		
・根固め工	1.000	式		
・・作業土工	1.000	式		
・・根固めブロック工	1.000	式		
・エプロン補修工（第５～７ブロック）	1.000	式		
・・エプロン補修工（第５～７ブロック）	1.000	式		

事業名	農業用河川工作物応急対策事業　若松地区
工事名	Ｒ８波耕　河川応急　若松　堰補修４工事（企育）

工　種　名　称	数　量	単位	金　額	備　考
直接工事費（仮設工）内訳				
直接工事費（仮設工）	1.000	式		
・仮設工	1.000	式		
・・仮設道路工	1.000	式		
・・仮設土留・仮締切工	1.000	式		
・・排水処理工	1.000	式		
・・汚濁防止工	1.000	式		

事業名	農業用河川工作物応急対策事業　若松地区
工事名	Ｒ８波耕　河川応急　若松　堰補修４工事（企育）

工　種　名　称	数　量	単位	金　額	備　考
運搬費内訳				
運搬費	1.000	式		
・共通仮設（積上げ）	1.000	式		
・・運搬費	1.000	式		

事業名	農業用河川工作物応急対策事業　若松地区
工事名	Ｒ８波耕　河川応急　若松　堰補修４工事（企育）

名　称（規　格）	数　量	単位	単　価	金　額	備　考
直接工事費（仮設工を除く）					
・構造物撤去工	1.000	式			
・・構造物取壊し工	1.000	式			
コンクリート構造物取壊し なし	69	m3			単A B単　1号
殻運搬	81	m3			単A B単　2号
殻運搬	109	m3			単A B単　3号
殻運搬・処理（産業廃棄物処分費）	81	m3			単A B単　4号
殻運搬・処理（産業廃棄物処分費）	109	m3			単A B単　5号
コンクリートはつり	268.000	㎡			単A B単　6号
合　計					
・・根固めブロック撤去	1.000	式			
根固めブロック撤去 3ton（現場→仮置き場）	81.000	個			単A B単　7号
根固めブロック撤去 3ton半割（現場→仮置き場）	13.000	個			単A B単　8号
合　計					
・根固め工	1.000	式			
・・作業土工	1.000	式			

事業名	農業用河川工作物応急対策事業　若松地区
工事名	Ｒ８波耕　河川応急　若松　堰補修４工事（企育）

名　称（規　格）	数　量	単位	単　価	金　額	備　考
床掘り	80	m3			単A B単　9号
残土処理	80.000	m3			単A B単　10号
合　計					
・・根固めブロック工	1.000	式			
根固めブロック据付 3ton（仮置き場→現場）	81.000	個			単A B単　11号
根固めブロック据付 3ton半割（仮置き場→現場）	13.000	個			単A B単　12号
吸出防止材設置工	206.000	㎡			単A B単　13号
合　計					
・エプロン補修工（第５～７ブロック）	1.000	式			
・・エプロン補修工（第５～７ブロック）	1.000	式			
コンクリート 高強度耐摩耗	80.000	m3			単A B単　14号
型枠 鉄筋	24.000	㎡			単A B単　15号
鉄筋	3.457	ton			単A B単　16号
削孔	297.000	孔			単A B単　17号
カプセル樹脂アンカー	297.000	本			単A B単　18号
目地材	10.000	㎡			単A B単　19号

事業名	農業用河川工作物応急対策事業　若松地区
工事名	Ｒ８波耕　河川応急　若松　堰補修４工事（企育）

名　称（規　格）	数　量	単位	単　価	金　額	備　考
合　　計					

事業名	農業用河川工作物応急対策事業　若松地区
工事名	Ｒ８波耕　河川応急　若松　堰補修４工事（企育）

名　称（規　格）	数　量	単位	単　価	金　額	備　考
直接工事費（仮設工）					
・仮設工	1.000	式			
・・仮設道路工	1.000	式			
路体（築堤）盛土・埋戻	460	m3			単A B単　20号
敷鉄板 設置～賃料～撤去	470	㎡			単A B単　21号
仮設道路工 撤去	460.000	m3			単A B単　22号
合　計					
・・仮設土留・仮締切工	1.000	式			
大型土のう	227.000	袋			単A B単　23号
大型土のう 残土処理	230.000	m3			単A B単　24号
大型土のう袋　運搬・処分	0.520	ton			単A B単　25号
合　計					
・・排水処理工	1.000	式			
水替工	1.000	式			単A B単　26号
合　計					

事業名	農業用河川工作物応急対策事業　若松地区
工事名	Ｒ８波耕　河川応急　若松　堰補修４工事（企育）

名　称（規　格）	数　量	単位	単　価	金　額	備　考
・・汚濁防止工	1.000	式			
汚濁防止膜設置・撤去	80.000	m			単A B単　27号
汚濁防止膜賃料	1.000	式			単A B単　28号
合　　計					

事業名	農業用河川工作物応急対策事業　若松地区
工事名	Ｒ８波耕　河川応急　若松　堰補修４工事（企育）

名　称（規　格）	数　量	単位	単　価	金　額	備　考
運搬費					
・共通仮設（積上げ）	1.000	式			
・・運搬費	1.000	式			
仮設材輸送	82.00	ton			単A B単　29号
合　計					

事業名	農業用河川工作物応急対策事業　若松地区
工事名	Ｒ８波耕　河川応急　若松　堰補修４工事（企育）

コード	名　称（規　格）	数　量	単位	単　価	金　額	備　考
	＊＊＊　B単－ 1号　＊＊＊					
	コンクリート構造物取壊し なし		m3		1.000 m3	当たり算出
	【構造物取壊し】 無筋,なし,機械,昼間施工,する	1.000	m3			S単　10号
	合　　計					
	単　　価					
	＊＊＊　B単－ 2号　＊＊＊					
	殻運搬		m3		1.000 m3	当たり算出
	SP 殻運搬 ｺﾝｸﾘｰﾄ(無筋)構造物とりこわし,機械積込,無し,14.4km以下	1.000	m3			S単　24号
	合　　計					
	単　　価					
	＊＊＊　B単－ 3号　＊＊＊					
	殻運搬		m3		1.000 m3	当たり算出
	SP 殻運搬 ｺﾝｸﾘｰﾄ(鉄筋)構造物とりこわし,機械積込,無し,14.4km以下	1.000	m3			S単　25号
	合　　計					
	単　　価					

事業名	農業用河川工作物応急対策事業　若松地区
工事名	Ｒ８波耕　河川応急　若松　堰補修４工事（企育）

コード	名　称（規　格）	数　量	単位	単　価	金　額	備　考
	＊＊＊　B単－ 4号　＊＊＊					
	殻運搬・処理（産業廃棄物処分費）		m3		1.000 m3	当たり算出
	処分費用 コンクリート殻（無筋）	1.000	m3			S単　7号
	合　計					
	単　価					
	＊＊＊　B単－ 5号　＊＊＊					
	殻運搬・処理（産業廃棄物処分費）		m3		1.000 m3	当たり算出
	コンクリート殻（鉄筋） コンクリート殻（鉄筋）	1.000	m3			S単　8号
	合　計					
	単　価					
	＊＊＊　B単－ 6号　＊＊＊					
	コンクリートはつり		㎡		1.000 ㎡	当たり算出
	コンクリートはつり(人力) 床,t≦3cm	1.000	㎡			S単　11号
	合　計					
	単　価					

事業名	農業用河川工作物応急対策事業　若松地区
工事名	Ｒ８波耕　河川応急　若松　堰補修４工事（企育）

コード	名　称（規　格）	数　量	単位	単　価	金　額	備　考
	＊＊＊　B単－ 7号　＊＊＊					
	根固めブロック撤去 3ton（現場→仮置き場）		個		1.000 個	当たり算出
	SP 消波根固めブロック積込 2.5tを超え5.5t以下,ﾗﾌﾃﾚｰﾝｸﾚｰﾝ(油圧伸縮ｼﾞﾌﾞ型)25t吊,なし	1.000	個			S単　29号
	SP 消波根固めブロック運搬 2.5tを超え5.5t以下,積込み･荷卸,3個,2.5km以下	1.000	個			S単　35号
	SP 消波根固めブロック荷卸 2.5tを超え5.5t以下,ﾗﾌﾃﾚｰﾝｸﾚｰﾝ(油圧伸縮ｼﾞﾌﾞ型)25t吊,なし	1.000	個			S単　31号
	合　　計					
	単　　価					
	＊＊＊　B単－ 8号　＊＊＊					
	根固めブロック撤去 3ton半割（現場→仮置き場）		個		1.000 個	当たり算出
	SP 消波根固めブロック積込 2.5t以下,ﾊﾞｯｸﾎｳ山積0.8m3(平積 0.6m3)2.9吊,あり	1.000	個			S単　30号
	SP 消波根固めブロック運搬 2.5t以下,積込み･荷卸,6個,2.5km以下	1.000	個			S単　36号
	SP 消波根固めブロック荷卸 2.5t以下,ﾊﾞｯｸﾎｳ山積0.8m3(平積0.6m3)2.9t吊,あり	1.000	個			S単　32号
	合　　計					
	単　　価					
	＊＊＊　B単－ 9号　＊＊＊					
	床掘り		m3		1.000 m3	当たり算出

事業名	農業用河川工作物応急対策事業　若松地区
工事名	Ｒ８波耕　河川応急　若松　堰補修４工事（企育）

コード	名　称（規　格）	数　量	単位	単　価	金　額	備　考
	SP 床掘り 土砂,標準,無し,無し,あり	1.000	m3			Ｓ単　21号
	合　　計					
	単　　価					
	＊＊＊　Ｂ単－ 10号　＊＊＊					
	残土処理		m3		1.000 m3	当たり算出
	SP 整地 敷均し(ﾙｰｽﾞ),標準(10,000m3未満),無し,あり	1.000	m3			Ｓ単　23号
	合　　計					
	単　　価					
	＊＊＊　Ｂ単－ 11号　＊＊＊					
	根固めブロック据付 3ton（仮置き場→現場）		個		1.000 個	当たり算出
	SP 消波根固めブロック積込 2.5tを超え5.5t以下,ﾗﾌﾃﾚｰﾝｸﾚｰﾝ(油圧伸縮ｼﾞﾌﾞ型)25t吊,なし	1.000	個			Ｓ単　29号
	SP 消波根固めブロック運搬 2.5tを超え5.5t以下,積込み･荷卸,3個,2.5km以下	1.000	個			Ｓ単　35号
	SP 消波根固めブロック据付 2.5tを超え5.5t以下,陸上,-,-,0個,乱積,ﾗﾌﾃﾚｰﾝｸﾚｰﾝ(油圧伸縮ｼﾞﾌﾞ型)50t吊,	1.000	個			Ｓ単　33号
	なし					
	合　　計					
	単　　価					

事業名	農業用河川工作物応急対策事業　若松地区
工事名	Ｒ８波耕　河川応急　若松　堰補修４工事（企育）

コード	名　称（規　格）	数　量	単位	単　価	金　額	備　考
	＊＊＊　B単－ 12号　＊＊＊					
	根固めブロック据付 3ton半割（仮置き場→現場）		個		1.000 個	当たり算出
	SP 消波根固めブロック積込 2.5t以下,ﾊﾞｯｸﾎｳ山積0.8m3(平積 0.6m3)2.9吊,あり	1.000	個			S単　30号
	SP 消波根固めブロック運搬 2.5t以下,積込み･荷卸,6個,2.5km以下	1.000	個			S単　36号
	SP 消波根固めブロック据付 2.5t以下,陸上,12m以下,-3m≦H≦3m,0個,乱積,ﾊﾞｯｸﾎｳ山積0.8m3(平積0.6m3)2.	1.000	個			S単　34号
	9t吊,あり					
	合　　計					
	単　　価					
	＊＊＊　B単－ 13号　＊＊＊					
	吸出防止材設置工		㎡		1.000 ㎡	当たり算出
	SP 吸出し防止材設置 全面	1.000	㎡			S単　26号
	合　　計					
	単　　価					
	＊＊＊　B単－ 14号　＊＊＊					
	コンクリート 高強度耐摩耗		m3		1.000 m3	当たり算出

事業名	農業用河川工作物応急対策事業　若松地区
工事名	Ｒ８波耕　河川応急　若松　堰補修４工事（企育）

コード	名　称（規　格）	数　量	単位	単　価	金　額	備　考
	コンクリート 高強度耐摩耗	1.000	m3			Ｔ単　2号
	合　計					
	単　価					
	＊＊＊　Ｂ単－ 15号　＊＊＊					
	型枠 鉄筋		㎡		1.000 ㎡	当たり算出
	SP 型枠 一般型枠,鉄筋･無筋構造物	1.000	㎡			Ｓ単　27号
	合　計					
	単　価					
	＊＊＊　Ｂ単－ 16号　＊＊＊					
	鉄筋		ton		1.000 ton	当たり算出
	【鉄筋工】 SD345,D16,一般構造物,10t未満,－,無し,一般構造物（切梁無し）,10%未満	1.000	ton			Ｓ単　12号
	合　計					
	単　価					
	＊＊＊　Ｂ単－ 17号　＊＊＊					
	削孔		孔		1.000 孔	当たり算出

事業名	農業用河川工作物応急対策事業　若松地区
工事名	Ｒ８波耕　河川応急　若松　堰補修４工事（企育）

コード	名　称（規　格）	数　量	単位	単　価	金　額	備　考
	SP コンクリート削孔(電動ハンマドリル) 森林 30mm以上200mm未満,あり	1.000	孔			S単　37号
	合　　計					
	単　　価					
	＊＊＊　B単－ 18号　＊＊＊					
	カプセル樹脂アンカー		本		1.000 本	当たり算出
	樹脂カプセル D16用,,	1.000	本			S単　6号
	合　　計					
	単　　価					
	＊＊＊　B単－ 19号　＊＊＊					
	目地材		㎡		1.000 ㎡	当たり算出
	SP 目地板 30m2未満,計上する,目地板(瀝青質板) t=20mm	1.000	㎡			S単　28号
	合　　計					
	単　　価					
	＊＊＊　B単－ 20号　＊＊＊					
	路体（築堤）盛土・埋戻		m3		1.000 m3	当たり算出

事業名	農業用河川工作物応急対策事業　若松地区
工事名	Ｒ８波耕　河川応急　若松　堰補修４工事（企育）

コード	名　称（規　格）	数　量	単位	単　価	金　額	備　考
	SP 路体（築堤）盛土・埋戻 4.0m以上,20,000m3未満,無し,あり	1.000	m3			Ｓ単　22号
	合　　計					
	単　　価					
	＊＊＊　Ｂ単－ 21号　＊＊＊					
	敷鉄板 設置～賃料～撤去		㎡		1.000 ㎡	当たり算出
	敷鉄板設置・撤去工 設置～賃料～撤去,55,1,あり	1.000	㎡			Ｓ単　18号
	合　　計					
	単　　価					
	＊＊＊　Ｂ単－ 22号　＊＊＊					
	仮設道路工 撤去		m3		1.000 m3	当たり算出
	SP 掘削 土砂,ｵｰﾌﾟﾝｶｯﾄ,無し,無し,5,000m3未満,-,-,-	1.000	m3			Ｓ単　20号
	SP 整地 敷均し(ﾙｰｽﾞ),標準(10,000m3未満),無し,あり	1.000	m3			Ｓ単　23号
	合　　計					
	単　　価					
	＊＊＊　Ｂ単－ 23号　＊＊＊					

事業名	農業用河川工作物応急対策事業　若松地区
工事名	Ｒ８波耕　河川応急　若松　堰補修４工事（企育）

コード	名　称（規　格）	数　量	単位	単　価	金　額	備　考
	大型土のう		袋		1.000 袋	当たり算出
	大型土のう工 製作・設置,ﾊﾞｯｸﾎｳ,現地土,0m3,耐候性大型土のう袋（1年対応）,なし,あり	1.000	袋			Ｓ単　14号
	大型土のう工 撤去,ﾊﾞｯｸﾎｳ,0m3,あり	1.000	袋			Ｓ単　15号
	合　　計					
	単　　価					
	＊＊＊　Ｂ単－ 24号　＊＊＊					
	大型土のう 残土処理		m3		1.000 m3	当たり算出
	SP 整地 敷均し(ﾙｰｽﾞ),標準(10,000m3未満),無し,あり	1.000	m3			Ｓ単　23号
	合　　計					
	単　　価					
	＊＊＊　Ｂ単－ 25号　＊＊＊					
	大型土のう袋　運搬・処分		ton		1.000 ton	当たり算出
	SP 現場発生品及び支給品運搬 森林 ｸﾚｰﾝ装置付2t積,吊能力2.9t,無し,55.5km以下	1.000	ton			Ｓ単　38号
	処分費用 廃プラスチック	1.000	ton			Ｓ単　 9号
	合　　計					
	単　　価					

事業名	農業用河川工作物応急対策事業　若松地区
工事名	Ｒ８波耕　河川応急　若松　堰補修４工事（企育）

コード	名　称（規　格）	数　量	単位	単　価	金　額	備　考
	＊＊＊　Ｂ単－ 26号　＊＊＊					
	水替工		式		1.000 式	当たり算出
	排水ポンプ設置撤去 １～５台,あり	1.000	箇所			Ｓ単　17号
	排水ポンプ運転 ,作業時排水,450以上～1200未満,10m,発動発電機,あり	1.000	箇所			Ｓ単　16号
	合　　計					
	単　　価					
	＊＊＊　Ｂ単－ 27号　＊＊＊					
	汚濁防止膜設置・撤去		m		1.000 m	当たり算出
	汚濁防止フェンス設置・撤去	1.000	m			Ｔ単　1号
	合　　計					
	単　　価					
	＊＊＊　Ｂ単－ 28号　＊＊＊					
	汚濁防止膜賃料		式		1.000 式	当たり算出
	汚濁防止膜賃料 連続フロートφ300,2*20m,90日リース	1.000	式			
	合　　計					

事業名	農業用河川工作物応急対策事業　若松地区
工事名	Ｒ８波耕　河川応急　若松　堰補修４工事（企育）

コード	名　称（規　格）	数　量	単位	単　価	金　額	備　考
	単　　価					
	＊＊＊　Ｂ単－ 29号　＊＊＊					
	仮設材輸送		ton		1.000 ton	当たり算出
	輸送費(仮設材) ,12m以内,20kmまで,往復計上,計上する(敷鉄板),基地(積込･取卸),,	1.000	ton			Ｓ単　19号
	合　　計					
	単　　価					

事業名	農業用河川工作物応急対策事業　若松地区
工事名	Ｒ８波耕　河川応急　若松　堰補修４工事（企育）

コード	名　称	数　量	単位	単　価	金　額	備　考
	＊＊＊　Ｓ単－ 1号　＊＊＊					
	ﾊﾞｯｸﾎｳ[ｸﾛｰﾗ型･ｸﾚｰﾝ･～超低･排対型(～2014)]		日		1.000 各単位	当たり算出
	ﾊﾞｯｸﾎｳ[ｸﾛｰﾗ型･ｸﾚｰﾝ･～超低･排対型(～2014)] 標準ﾊﾞｹｯﾄ容量 山積0.8m3（平積0.6m3）吊能力2.9t			基本給時間:8.0 深夜時間:0.0	超勤時間:0.0 週休:補正なし	
	1)機械器具賃料コード 2)機械器具規格	標準ﾊﾞｹｯﾄ容量 山積0.8m3（平・・		時間的制約:なし 夜間制約作業時間:0.0	制約作業時間:0.0	
	3)単価の入力					
	ﾊﾞｯｸﾎｳ[ｸﾛｰﾗ型･ｸﾚｰﾝ･～超低･排対型(～2014)]	1.000	日			<賃料>
	合　計					算出数量 1.000 各単位
	単　価					
	＊＊＊　Ｓ単－ 2号　＊＊＊					
	普通作業員		人		1.000 人	当たり算出
	普通作業員			基本給時間:8.0 深夜時間:0.0	超勤時間:0.0 週休:補正なし	
	1)労務ｺｰﾄﾞ 2)労務単価算定区分			時間的制約:なし 夜間制約作業時間:0.0	制約作業時間:0.0	
	普通作業員	1.000	人			
	合　計					算出数量 1.000 人
	単　価					
	＊＊＊　Ｓ単－ 3号　＊＊＊					

事業名	農業用河川工作物応急対策事業　若松地区
工事名	Ｒ８波耕　河川応急　若松　堰補修４工事（企育）

コード	名　称	数　量	単位	単　価	金　額	備　考
	土木一般世話役		人		1.000 人	当たり算出
	土木一般世話役			基本給時間:8.0 深夜時間:0.0	超勤時間:0.0 週休:補正なし	
	1)労務ｺｰﾄﾞ 2)労務単価算定区分			時間的制約:なし 夜間制約作業時間:0.0	制約作業時間:0.0	
	土木一般世話役	1.000	人			
	合　計					算出数量 1.000 人
	単　価					
	＊＊＊　Ｓ単－ 4号　＊＊＊					
	特殊作業員		人		1.000 人	当たり算出
	特殊作業員			基本給時間:8.0 深夜時間:0.0	超勤時間:0.0 週休:補正なし	
	1)労務ｺｰﾄﾞ 2)労務単価算定区分			時間的制約:なし 夜間制約作業時間:0.0	制約作業時間:0.0	
	特殊作業員	1.000	人			
	合　計					算出数量 1.000 人
	単　価					
	＊＊＊　Ｓ単－ 5号　＊＊＊					
	運転手（特殊）		人		1.000 人	当たり算出
	運転手（特殊）			基本給時間:8.0 深夜時間:0.0	超勤時間:0.0 週休:補正なし	

事業名	農業用河川工作物応急対策事業　若松地区
工事名	Ｒ８波耕　河川応急　若松　堰補修４工事（企育）

コード	名　称	数　量	単位	単　価	金　額	備　考
	1)労務ｺｰﾄﾞ 2)労務単価算定区分			時間的制約:なし 夜間制約作業時間:0.0	制約作業時間:0.0	
	運転手（特殊）	1.000	人			
	合　　計					算出数量 1.000 人
	単　　価					
	＊＊＊　Ｓ単－ 6号　＊＊＊					
	樹脂カプセル		本		1.000 各単位	当たり算出
	樹脂カプセル D16用,,			基本給時間:8.0 深夜時間:0.0	超勤時間:0.0 週休:補正なし	
	1)資材区分 2)地域資材単価コード（Ｐ）			時間的制約:なし 夜間制約作業時間:0.0	制約作業時間:0.0	
	3)地区資材単価コード（Ｊ） 4)施設機械資材単価コード（Ｋ）					
	樹脂カプセル D16用	1.000	本			
	合　　計					算出数量 1.000 各単位
	単　　価					
	＊＊＊　Ｓ単－ 7号　＊＊＊					
	処分費用		m3		1.000 各単位	当たり算出
	処分費用 コンクリート殻（無筋）			基本給時間:8.0 深夜時間:0.0	超勤時間:0.0 週休:補正なし	
	1)地域資材単価コード 2)資材規格	コンクリート殻（無筋）		時間的制約:なし 夜間制約作業時間:0.0	制約作業時間:0.0	

事業名	農業用河川工作物応急対策事業　若松地区
工事名	Ｒ８波耕　河川応急　若松　堰補修４工事（企育）

コード	名　称	数　量	単位	単　価	金　額	備　考
	3)単価の入力					
	処分費用 コンクリート殻（無筋）	1.000	m3			
	合　　計					算出数量 1.000 各単位
	単　　価					
	＊＊＊　Ｓ単－ 8号　＊＊＊					
	コンクリート殻（鉄筋）		m3		1.000 各単位	当たり算出
	コンクリート殻（鉄筋） コンクリート殻（鉄筋）			基本給時間:8.0 深夜時間:0.0	超勤時間:0.0 週休:補正なし	
	1)地域資材単価コード 2)資材規格	コンクリート殻（鉄筋）		時間的制約:なし 夜間制約作業時間:0.0	制約作業時間:0.0	
	3)単価の入力					
	コンクリート殻（鉄筋） コンクリート殻（鉄筋）	1.000	m3			
	合　　計					算出数量 1.000 各単位
	単　　価					
	＊＊＊　Ｓ単－ 9号　＊＊＊					
	処分費用		ton		1.000 各単位	当たり算出
	処分費用 廃プラスチック			基本給時間:8.0 深夜時間:0.0	超勤時間:0.0 週休:補正なし	
	1)地域資材単価コード 2)資材規格	廃プラスチック		時間的制約:なし 夜間制約作業時間:0.0	制約作業時間:0.0	

事業名	農業用河川工作物応急対策事業　若松地区
工事名	Ｒ８波耕　河川応急　若松　堰補修４工事（企育）

コード	名　称	数　量	単位	単　価	金　額	備　考
	3)単価の入力					
	処分費用 廃プラスチック	1.000	ton			
	合　　計					算出数量 1.000 各単位
	単　　価					
	＊＊＊　Ｓ単－ 10号　＊＊＊					
	【構造物取壊し】		m3		1.000 m3	当たり算出
	【構造物取壊し】 無筋,なし,機械,昼間施工,する			基本給時間:8.0 深夜時間:0.0	超勤時間:0.0 週休:補正なし	
	1)作業区分 2)時間的制約	無筋 なし		時間的制約:なし 夜間制約作業時間:0.0	制約作業時間:0.0	
	3)施工区分Ⅰ 4)施工区分Ⅱ	機械 昼間施工				
	5)低騒音・低振動対策	する				
	構造物とりこわし工無筋構造物 制約無　機械　機労　昼間	1.000	m3			
	合　　計					算出数量 1.000 m3
	単　　価		m3			
	＊＊＊　Ｓ単－ 11号　＊＊＊					
	コンクリートはつり(人力)		㎡		1.000 日	当たり算出
	コンクリートはつり(人力) 床,t≦3cm			基本給時間:8.0 深夜時間:0.0	超勤時間:0.0 週休:補正なし	

事業名	農業用河川工作物応急対策事業　若松地区
工事名	Ｒ８波耕　河川応急　若松　堰補修４工事（企育）

コード	名　称	数　量	単位	単　価	金　額	備　考
	1)施工区分 2)施工厚(cm)	床 t≦3cm		時間的制約:なし 夜間制約作業時間:0.0	制約作業時間:0.0	
	普通作業員	0.800	人			
	はつり工	1.300	人			
	諸雑費 16%	0.160				
	合　計					算出数量 20.400 ㎡
	単　価		㎡			
	＊＊＊　S単－ 12号　＊＊＊					
	【鉄筋工】		ton		1.000 ton	当たり算出
	【鉄筋工】 SD345,D16,一般構造物,10t未満,－,無し,一般構造物（切梁無し）,			基本給時間:8.0 深夜時間:0.0	超勤時間:0.0 週休:補正なし	
	10%未満			時間的制約:なし 夜間制約作業時間:0.0	制約作業時間:0.0	
	1)規格区分 2)径区分	SD345 D16				
	3)作業区分 4)施工規模	一般構造物 10t未満				
	5)時間的制約 6)夜間作業	－ 無し				
	7)構造物区分 8)太径鉄筋量	一般構造物（切梁無し） 10%未満				
	異形棒鋼 SD345　　D16	1.030	ton			
	鉄筋(一般構造物）※	1.150	ton			計上無し
	合　計					算出数量 1.000 ton

事業名	農業用河川工作物応急対策事業　若松地区
工事名	Ｒ８波耕　河川応急　若松　堰補修４工事（企育）

コード	名　称	数　量	単位	単　価	金　額	備　考
	単　　価		ton			
	＊＊＊　Ｓ単－ 13号　＊＊＊					
	ｺﾝｸﾘｰﾄﾎﾟﾝﾌﾟ車[ﾄﾗｯｸ架装･ﾌﾞｰﾑ式]		供用日		1.000 供用日	当たり算出
	ｺﾝｸﾘｰﾄﾎﾟﾝﾌﾟ車[ﾄﾗｯｸ架装･ﾌﾞｰﾑ式] 圧送能力90～110m3/h,交替制補正対象外			基本給時間:8.0 深夜時間:0.0	超勤時間:0.0 週休:補正なし	
	1)機械ｺｰﾄﾞ≪単位が供用日のみ≫ 2)交替制作業補正区分	交替制補正対象外		時間的制約:なし 夜間制約作業時間:0.0	制約作業時間:0.0	
	ｺﾝｸﾘｰﾄﾎﾟﾝﾌﾟ車[ﾄﾗｯｸ架装･ﾌﾞｰﾑ式]	1.000	供用日			<損料>
	合　　計					算出数量 1.000 供用日
	単　　価		供用日			
	＊＊＊　Ｓ単－ 14号　＊＊＊					
	大型土のう工		袋		1.000 日	当たり算出
	大型土のう工 製作・設置,ﾊﾞｯｸﾎｳ,現地土,0m3,耐候性大型土のう袋（1年対応）,			基本給時間:8.0 深夜時間:0.0	超勤時間:0.0 週休:補正なし	
	なし,あり			時間的制約:なし 夜間制約作業時間:0.0	制約作業時間:0.0	
	1)施工区分 2)施工機械区分	製作・設置 ﾊﾞｯｸﾎｳ				
	3)採取土区分 4)購入土材単価(m3当たり)	現地土				
	5)購入土材数量(m3／袋) 6)大型土のう袋区分	0.000m3 耐候性大型土のう袋（1年対応）				
	7)単価０円区分(大型土のう袋) 8)長期割引単価区分(賃料機械)	なし あり				

事業名	農業用河川工作物応急対策事業　若松地区
工事名	Ｒ８波耕　河川応急　若松　堰補修４工事（企育）

コード	名　称	数　量	単位	単　価	金　額	備　考
	土木一般世話役	1.000	人			
	特殊作業員	1.000	人			
	普通作業員	1.000	人			
	諸雑費	0.010				
	耐候性大型土のう袋 耐候性大型土のう袋（1年対応）	34.000	枚			
	ﾊﾞｯｸﾎｳ[ｸﾛｰﾗ型･後方超小旋回･ｸﾚｰﾝ･～超低･排(～2014)]	1.280	日			<賃料>
	軽油 ﾊﾟﾄﾛｰﾙ給油	63.000	L			
	運転手（特殊）	1.000	人			
	合　　計					算出数量 34.000 袋
	単　　価		袋			
	＊＊＊　Ｓ単－ 15号　＊＊＊					
	大型土のう工		袋		1.000 日	当たり算出
	大型土のう工 撤去,ﾊﾞｯｸﾎｳ,0m3,あり			基本給時間:8.0 深夜時間:0.0	超勤時間:0.0 週休:補正なし	
	1)施工区分 2)施工機械区分	撤去 ﾊﾞｯｸﾎｳ		時間的制約:なし 夜間制約作業時間:0.0	制約作業時間:0.0	
	4)購入土材単価(m3当たり) 5)購入土材数量(m3／袋)	0.000m3				
	8)長期割引単価区分(賃料機械)	あり				
	土木一般世話役	1.000	人			

事業名	農業用河川工作物応急対策事業　若松地区
工事名	Ｒ８波耕　河川応急　若松　堰補修４工事（企育）

コード	名　称	数　量	単位	単　価	金　額	備　考
	特殊作業員	1.000	人			
	諸雑費	0.004				
	ﾊﾞｯｸﾎｳ[ｸﾛｰﾗ型・ｸﾚｰﾝ・～超低・排対型(～2014)]	1.210	日			<賃料>
	軽油 ﾊﾟﾄﾛｰﾙ給油	101.000	L			
	運転手（特殊）	1.000	人			
	合　　計					算出数量 115.000 袋
	単　　価		袋			
	＊＊＊　Ｓ単－ 16号　＊＊＊					
	排水ポンプ運転		箇所		1.000 箇所	当たり算出
	排水ポンプ運転 ,作業時排水,450以上～1200未満,10m,発動発電機,あり			基本給時間:8.0 深夜時間:0.0	超勤時間:0.0 週休:補正なし	
	1)運転日数 2)排水方法	作業時排水		時間的制約:なし 夜間制約作業時間:0.0	制約作業時間:0.0	
	3)排水量(m3/ｈ) 4)全揚程	450以上～1200未満 10m				
	5)動力区分 6)長期割引単価区分(賃料機械)	発動発電機 あり				
	工事用水中ポンプ（潜水ポンプ）	138.000	日			<賃料>
	発動発電機[Ｄ駆動・～超低・排対型(～3次)]	27.600	日			<賃料>
	軽油 ﾊﾟﾄﾛｰﾙ給油	2,576.000	L			
	特殊作業員	3.220	人			

事業名	農業用河川工作物応急対策事業　若松地区
工事名	Ｒ８波耕　河川応急　若松　堰補修４工事（企育）

コード	名　称	数　量	単位	単　価	金　額	備　考
	諸雑費	0.050				
	合　　計					算出数量 1.000 箇所
	単　　価		箇所			
	＊＊＊　Ｓ単－ 17号　＊＊＊					
	排水ポンプ設置撤去		箇所		1.000 箇所	当たり算出
	排水ポンプ設置撤去 １～５台,あり			基本給時間:8.0 深夜時間:0.0	超勤時間:0.0 週休:補正なし	
	1)ポンプ台数区分 2)長期割引単価区分(賃料機械)	１～５台 あり		時間的制約:なし 夜間制約作業時間:0.0	制約作業時間:0.0	
	ﾊﾞｯｸﾎｳ[ｸﾛｰﾗ型･ｸﾚｰﾝ･～超低･排対型(～2014)]	0.740	日			<賃料>
	土木一般世話役	0.500	人			
	特殊作業員	0.100	人			
	普通作業員	2.000	人			
	軽油 ﾊﾟﾄﾛｰﾙ給油	23.000	L			
	運転手（特殊）	0.500	人			
	合　　計					算出数量 1.000 箇所
	単　　価		箇所			
	＊＊＊　Ｓ単－ 18号　＊＊＊					

事業名	農業用河川工作物応急対策事業　若松地区
工事名	Ｒ８波耕　河川応急　若松　堰補修４工事（企育）

コード	名　称	数　量	単位	単　価	金　額	備　考
	敷鉄板設置・撤去工		㎡		1,000.000 ㎡	当たり算出
	敷鉄板設置・撤去工 設置～賃料～撤去,55,1,あり			基本給時間:8.0 深夜時間:0.0	超勤時間:0.0 週休:補正なし	
	1)施工区分 2)供用日数	設置～賃料～撤去 55		時間的制約:なし 夜間制約作業時間:0.0	制約作業時間:0.0	
	3)使用回数 4)長期割引単価区分(賃料機械)	1 あり				
	敷鉄板 22*1524*6096　［賃料］	1,000.000	㎡供用日			
	敷鉄板 22*1524*6096　［整備費］	1,000.000	㎡			
	特殊作業員	2.900	人			
	普通作業員	2.900	人			
	ﾊﾞｯｸﾎｳ[ｸﾛｰﾗ型･ｸﾚｰﾝ･～超低･排対型(～2014)]	3.310	日			<賃料>
	軽油 ﾊﾟﾄﾛｰﾙ給油	345.000	L			
	運転手（特殊）	2.900	人			
	合　　計					算出数量 1,000.000 ㎡
	単　　価		㎡			
	＊＊＊　Ｓ単－ 19号　＊＊＊					
	輸送費(仮設材)		ton		1.000 ton	当たり算出
	輸送費(仮設材) ,12m以内,20kmまで,往復計上,計上する(敷鉄板),基地(積込･取卸),			基本給時間:8.0 深夜時間:0.0	超勤時間:0.0 週休:補正なし	
	,			時間的制約:なし 夜間制約作業時間:0.0	制約作業時間:0.0	

事業名	農業用河川工作物応急対策事業　若松地区
工事名	Ｒ８波耕　河川応急　若松　堰補修４工事（企育）

コード	名　称	数　量	単位	単　価	金　額	備　考
	1)使用単価区分 2)運賃料金(円/ton)					
	3)製品長 4)運搬距離(片道)	12m以内 20kmまで				
	5)計上方法 6)積卸し計上区分	往復計上 計上する(敷鉄板)				
	7)積卸し区分(敷鉄板) 9)冬期割増率（実数）	基地(積込･取卸)				
	10)深夜早朝割増率（実数）					
	仮設材輸送運賃料金 20km以下　製品長12m以内	1.000	ton			
	積卸し費 積込み･取卸し	1.000	ton			
	合　　計					算出数量 1.000 ton
	単　　価		ton			
	＊＊＊　Ｓ単－ 20号　＊＊＊					
	SP 掘削		m3		1.000 m3	当たり算出
	SP 掘削 土砂,ｵｰﾌﾟﾝｶｯﾄ,無し,無し,5,000m3未満,-,-,-			基本給時間:8.0 深夜時間:0.0	超勤時間:0.0 週休:補正なし	
				時間的制約:なし 夜間制約作業時間:0.0	制約作業時間:0.0	
	1)土質 2)施工方法	土砂 ｵｰﾌﾟﾝｶｯﾄ				
	3)押土の有無 4)障害の有無	無し 無し				
	5)施工数量 6)火薬使用	5,000m3未満 -				
	7)破砕片除去の有無 8)集積押土の有無	- -				

事業名	農業用河川工作物応急対策事業　若松地区
工事名	Ｒ８波耕　河川応急　若松　堰補修４工事（企育）

コード	名　称	数　量	単位	単　価	金　額	備　考
	単　　価		m3			
	＊＊＊　Ｓ単－ 21号　＊＊＊					
	SP 床掘り		m3		1.000 m3	当たり算出
	SP 床掘り 土砂,標準,無し,無し,あり			基本給時間:8.0 深夜時間:0.0	超勤時間:0.0 週休:補正なし	
				時間的制約:なし 夜間制約作業時間:0.0	制約作業時間:0.0	
	1)土質 2)施工方法	土砂 標準				
	3)土留方式の種類 4)障害の有無	無し 無し				
	5)長期割引単価区分	あり				
	単　　価		m3			
	＊＊＊　Ｓ単－ 22号　＊＊＊					
	SP 路体（築堤）盛土・埋戻		m3		1.000 m3	当たり算出
	SP 路体（築堤）盛土・埋戻 4.0m以上,20,000m3未満,無し,あり			基本給時間:8.0 深夜時間:0.0	超勤時間:0.0 週休:補正なし	
				時間的制約:なし 夜間制約作業時間:0.0	制約作業時間:0.0	
	1)施工幅員 2)施工数量	4.0m以上 20,000m3未満				
	3)障害の有無 4)長期割引単価区分	無し あり				
	単　　価		m3			

事業名	農業用河川工作物応急対策事業　若松地区
工事名	Ｒ８波耕　河川応急　若松　堰補修４工事（企育）

コード	名　称	数　量	単位	単　価	金　額	備　考
	＊＊＊　Ｓ単－ 23号　＊＊＊					
	SP 整地		m3		1.000 m3	当たり算出
	SP 整地 敷均し(ﾙｰｽﾞ),標準(10,000m3未満),無し,あり			基本給時間:8.0 深夜時間:0.0	超勤時間:0.0 週休:補正なし	
				時間的制約:なし 夜間制約作業時間:0.0	制約作業時間:0.0	
	1)作業区分 2)施工数量	敷均し(ﾙｰｽﾞ) 標準(10,000m3未満)				
	3)障害の有無 4)長期割引単価区分	無し あり				
	単　　価		m3			
	＊＊＊　Ｓ単－ 24号　＊＊＊					
	SP 殻運搬		m3		1.000 m3	当たり算出
	SP 殻運搬 ｺﾝｸﾘｰﾄ(無筋)構造物とりこわし,機械積込,無し,14.4km以下			基本給時間:8.0 深夜時間:0.0	超勤時間:0.0 週休:補正なし	
				時間的制約:なし 夜間制約作業時間:0.0	制約作業時間:0.0	
	1)殻発生作業 2)積込工法区分	ｺﾝｸﾘｰﾄ(無筋)構造物とりこわし 機械積込				
	3)DID区間の有無 4)運搬距離	無し 14.4km以下				
	単　　価		m3			
	＊＊＊　Ｓ単－ 25号　＊＊＊					

事業名	農業用河川工作物応急対策事業　若松地区
工事名	Ｒ８波耕　河川応急　若松　堰補修４工事（企育）

コード	名　称	数　量	単位	単　価	金　額	備　考
	SP 殻運搬		m3		1.000 m3	当たり算出
	SP 殻運搬 ｺﾝｸﾘｰﾄ(鉄筋)構造物とりこわし,機械積込,無し,14.4km以下			基本給時間:8.0 深夜時間:0.0	超勤時間:0.0 週休:補正なし	
				時間的制約:なし 夜間制約作業時間:0.0	制約作業時間:0.0	
	1)殻発生作業 2)積込工法区分	ｺﾝｸﾘｰﾄ(鉄筋)構造物とりこわし 機械積込				
	3)DID区間の有無 4)運搬距離	無し 14.4km以下				
	単　　価		m3			
	＊＊＊　Ｓ単－ 26号　＊＊＊					
	SP 吸出し防止材設置		㎡		1.000 ㎡	当たり算出
	SP 吸出し防止材設置 全面			基本給時間:8.0 深夜時間:0.0	超勤時間:0.0 週休:補正なし	
				時間的制約:なし 夜間制約作業時間:0.0	制約作業時間:0.0	
	1)設置条件	全面				
	単　　価		㎡			
	＊＊＊　Ｓ単－ 27号　＊＊＊					
	SP 型枠		㎡		1.000 ㎡	当たり算出
	SP 型枠 一般型枠,鉄筋･無筋構造物			基本給時間:8.0 深夜時間:0.0	超勤時間:0.0 週休:補正なし	
				時間的制約:なし 夜間制約作業時間:0.0	制約作業時間:0.0	

事業名	農業用河川工作物応急対策事業　若松地区
工事名	Ｒ８波耕　河川応急　若松　堰補修４工事（企育）

コード	名　称	数　量	単位	単　価	金　額	備　考
	1)型枠の種類 2)構造物の種類	一般型枠 鉄筋･無筋構造物				
	単　　価		㎡			
	＊＊＊　Ｓ単－ 28号　＊＊＊					
	SP 目地板		㎡		1.000 ㎡	当たり算出
	SP 目地板 30m2未満,計上する,目地板(瀝青質板) t=20mm			基本給時間:8.0 深夜時間:0.0	超勤時間:0.0 週休:補正なし	
				時間的制約:なし 夜間制約作業時間:0.0	制約作業時間:0.0	
	1)1工事当り使用量 2)目地板の計上	30m2未満 計上する				
	3)規格区分	目地板(瀝青質板) t=20mm				
	単　　価		㎡			
	＊＊＊　Ｓ単－ 29号　＊＊＊					
	SP 消波根固めブロック積込		個		1.000 個	当たり算出
	SP 消波根固めブロック積込 2.5tを超え5.5t以下,ﾗﾌﾃﾚｰﾝｸﾚｰﾝ(油圧伸縮ｼﾞﾌﾞ型)25t吊,なし			基本給時間:8.0 深夜時間:0.0	超勤時間:0.0 週休:補正なし	
				時間的制約:なし 夜間制約作業時間:0.0	制約作業時間:0.0	
	1)消波根固めﾌﾞﾛｯｸ規格 2)ｸﾚｰﾝ規格	2.5tを超え5.5t以下 ﾗﾌﾃﾚｰﾝｸﾚｰﾝ(油圧伸縮ｼﾞﾌﾞ型)25t吊				
	3)長期割引単価区分	なし				
	単　　価		個			

事業名	農業用河川工作物応急対策事業　若松地区
工事名	Ｒ８波耕　河川応急　若松　堰補修４工事（企育）

コード	名　称	数　量	単位	単　価	金　額	備　考
	＊＊＊　Ｓ単－ 30号　＊＊＊					
	SP 消波根固めブロック積込		個		1.000 個	当たり算出
	SP 消波根固めブロック積込 2.5t以下,ﾊﾞｯｸﾎｳ山積0.8m3(平積 0.6m3)2.9吊,あり			基本給時間:8.0 深夜時間:0.0	超勤時間:0.0 週休:補正なし	
				時間的制約:なし 夜間制約作業時間:0.0	制約作業時間:0.0	
	1)消波根固めﾌﾞﾛｯｸ規格 2)ｸﾚｰﾝ規格	2.5t以下 ﾊﾞｯｸﾎｳ山積0.8m3(平積 0.6m3)2.9吊				
	3)長期割引単価区分	あり				
	単　　価		個			
	＊＊＊　Ｓ単－ 31号　＊＊＊					
	SP 消波根固めブロック荷卸		個		1.000 個	当たり算出
	SP 消波根固めブロック荷卸 2.5tを超え5.5t以下,ﾗﾌﾃﾚｰﾝｸﾚｰﾝ(油圧伸縮ｼﾞﾌﾞ型)25t吊,なし			基本給時間:8.0 深夜時間:0.0	超勤時間:0.0 週休:補正なし	
				時間的制約:なし 夜間制約作業時間:0.0	制約作業時間:0.0	
	1)消波根固めﾌﾞﾛｯｸ規格 2)ｸﾚｰﾝ規格	2.5tを超え5.5t以下 ﾗﾌﾃﾚｰﾝｸﾚｰﾝ(油圧伸縮ｼﾞﾌﾞ型)25t吊				
	3)長期割引単価区分	なし				
	単　　価		個			
	＊＊＊　Ｓ単－ 32号　＊＊＊					

事業名	農業用河川工作物応急対策事業　若松地区
工事名	Ｒ８波耕　河川応急　若松　堰補修４工事（企育）

コード	名　称	数　量	単位	単　価	金　額	備　考
	SP 消波根固めブロック荷卸		個		1.000 個	当たり算出
	SP 消波根固めブロック荷卸 2.5t以下,ﾊﾞｯｸﾎｳ山積0.8m3(平積0.6m3)2.9t吊,あり			基本給時間:8.0 深夜時間:0.0	超勤時間:0.0 週休:補正なし	
				時間的制約:なし 夜間制約作業時間:0.0	制約作業時間:0.0	
	1)消波根固めﾌﾞﾛｯｸ規格 2)ｸﾚｰﾝ規格	2.5t以下 ﾊﾞｯｸﾎｳ山積0.8m3(平積0.6m3)2.9t吊				
	3)長期割引単価区分	あり				
	単　　価		個			
	＊＊＊　Ｓ単－ 33号　＊＊＊					
	SP 消波根固めブロック据付		個		1.000 個	当たり算出
	SP 消波根固めブロック据付 2.5tを超え5.5t以下,陸上,-,-,0個,乱積,ﾗﾌﾃﾚｰﾝｸﾚｰﾝ(油圧伸縮ｼﾞﾌﾞ			基本給時間:8.0 深夜時間:0.0	超勤時間:0.0 週休:補正なし	
	型)50t吊,なし			時間的制約:なし 夜間制約作業時間:0.0	制約作業時間:0.0	
	1)消波根固めﾌﾞﾛｯｸ規格 2)据付場所	2.5tを超え5.5t以下 陸上				
	3)ブロック移動距離 4)据付面高さ(H)	- -				
	5)ﾌﾞﾛｯｸ10個当り連結金具設置数量 6)据付方法	0.000個 乱積				
	7)ｸﾚｰﾝ規格 8)長期割引単価区分	ﾗﾌﾃﾚｰﾝｸﾚｰﾝ(油圧伸縮ｼﾞﾌﾞ型)50t吊 なし				
	単　　価		個			
	＊＊＊　Ｓ単－ 34号　＊＊＊					

事業名	農業用河川工作物応急対策事業　若松地区
工事名	Ｒ８波耕　河川応急　若松　堰補修４工事（企育）

コード	名　称	数　量	単位	単　価	金　額	備　考
	SP 消波根固めブロック据付		個		1.000 個	当たり算出
	SP 消波根固めブロック据付 2.5t以下,陸上,12m以下,-3m≦H≦3m,0個,乱積,ﾊﾞｯｸﾎｳ山積0.8m3(平			基本給時間:8.0 深夜時間:0.0	超勤時間:0.0 週休:補正なし	
	積0.6m3)2.9t吊,あり			時間的制約:なし 夜間制約作業時間:0.0	制約作業時間:0.0	
	1)消波根固めﾌﾞﾛｯｸ規格 2)据付場所	2.5t以下 陸上				
	3)ブロック移動距離 4)据付面高さ(H)	12m以下 -3m≦H≦3m				
	5)ﾌﾞﾛｯｸ10個当り連結金具設置数量 6)据付方法	0.000個 乱積				
	7)ｸﾚｰﾝ規格 8)長期割引単価区分	ﾊﾞｯｸﾎｳ山積0.8m3(平積0.6m3)2.9t吊 あり				
	単　　価		個			
	＊＊＊　Ｓ単－ 35号　＊＊＊					
	SP 消波根固めブロック運搬		個		1.000 個	当たり算出
	SP 消波根固めブロック運搬 2.5tを超え5.5t以下,積込み･荷卸,3個,2.5km以下			基本給時間:8.0 深夜時間:0.0	超勤時間:0.0 週休:補正なし	
				時間的制約:なし 夜間制約作業時間:0.0	制約作業時間:0.0	
	1)消波根固めﾌﾞﾛｯｸ規格 2)作業区分	2.5tを超え5.5t以下 積込み･荷卸				
	3)ﾄﾗｯｸ1台当りﾌﾞﾛｯｸ積載個数 4)ﾄﾗｯｸ1台当り運搬距離	3個 2.5km以下				
	単　　価		個			
	＊＊＊　Ｓ単－ 36号　＊＊＊					

事業名	農業用河川工作物応急対策事業　若松地区
工事名	Ｒ８波耕　河川応急　若松　堰補修４工事（企育）

コード	名　称	数　量	単位	単　価	金　額	備　考
	SP 消波根固めブロック運搬		個		1.000 個	当たり算出
	SP 消波根固めブロック運搬 2.5t以下,積込み・荷卸,6個,2.5km以下			基本給時間:8.0 深夜時間:0.0	超勤時間:0.0 週休:補正なし	
				時間的制約:なし 夜間制約作業時間:0.0	制約作業時間:0.0	
	1)消波根固めﾌﾞﾛｯｸ規格 2)作業区分	2.5t以下 積込み・荷卸				
	3)ﾄﾗｯｸ1台当りﾌﾞﾛｯｸ積載個数 4)ﾄﾗｯｸ1台当り運搬距離	6個 2.5km以下				
	単　　価		個			
	＊＊＊　Ｓ単－ 37号　＊＊＊					
	SP コンクリート削孔(電動ハンマドリル) 森林		孔		1.000 孔	当たり算出
	SP コンクリート削孔(電動ハンマドリル) 森林 30mm以上200mm未満,あり			基本給時間:8.0 深夜時間:0.0	超勤時間:0.0 週休:補正なし	
				時間的制約:なし 夜間制約作業時間:0.0	制約作業時間:0.0	
	1)削孔深さ 2)長期割引単価区分	30mm以上200mm未満 あり				
	3)普通作業員(山林砂防工)	普通作業員				
	単　　価		孔			
	＊＊＊　Ｓ単－ 38号　＊＊＊					
	SP 現場発生品及び支給品運搬 森林		ton		1.000 ton	当たり算出
	SP 現場発生品及び支給品運搬 森林 ｸﾚｰﾝ装置付2t積,吊能力2.9t,無し,55.5km以下			基本給時間:8.0 深夜時間:0.0	超勤時間:0.0 週休:補正なし	

事業名	農業用河川工作物応急対策事業　若松地区
工事名	Ｒ８波耕　河川応急　若松　堰補修４工事（企育）

コード	名　称	数　量	単位	単　価	金　額	備　考
				時間的制約:なし 夜間制約作業時間:0.0	制約作業時間:0.0	
	1)ﾄﾗｯｸ機種 2)DID区間の有無	ｸﾚｰﾝ装置付2t積,吊能力2.9t 無し				
	3)片道運搬距離(km)	55.5km以下				
	単　　価		ton			

事業名	農業用河川工作物応急対策事業　若松地区
工事名	Ｒ８波耕　河川応急　若松　堰補修４工事（企育）

コード	名　称（規　格）	数　量	単位	単　価	金　額	備　考
	＊＊＊　Ｔ単－ 1号　＊＊＊					
	汚濁防止フェンス設置・撤去		m		100.000 m	当たり算出
	土木一般世話役	2.200	人			Ｓ単　3号
	普通作業員	5.400	人			Ｓ単　2号
	ﾊﾞｯｸﾎｳ[ｸﾛｰﾗ型・ｸﾚｰﾝ・～超低・排対型(～2014)] 標準ﾊﾞｹｯﾄ容量 山積0.8m3（平積0.6m3）吊能力2.9t	2.200	日			Ｓ単　1号
	雑品	0.030				
	合　計					算出数量 100.000 m
	単　価		m			
	＊＊＊　Ｔ単－ 2号　＊＊＊					
	コンクリート		m3		1.000 m3	当たり算出
	高強度耐摩耗					
	ｺﾝｸﾘｰﾄﾎﾟﾝﾌﾟ車[ﾄﾗｯｸ架装・ﾌﾞｰﾑ式] 圧送能力90～110m3/h,交替制補正対象外	0.020	供用日			Ｓ単　13号
	普通作業員	0.092	人			Ｓ単　2号
	土木一般世話役	0.025	人			Ｓ単　3号
	特殊作業員	0.026	人			Ｓ単　4号
	運転手（特殊）	0.016	人			Ｓ単　5号

事業名	農業用河川工作物応急対策事業　若松地区
工事名	Ｒ８波耕　河川応急　若松　堰補修４工事（企育）

コード	名　称（規　格）	数　量	単位	単　価	金　額	備　考
	高強度耐摩耗コンクリート 60-12-25	1.070	m3			C単　1号
	軽油 ﾊﾟﾄﾛｰﾙ給油	1.543	L			
	合　計					算出数量 1.000 m3
	単　価		m3			

事業名	農業用河川工作物応急対策事業　若松地区
工事名	Ｒ８波耕　河川応急　若松　堰補修４工事（企育）

コード	名　称（規　格）	数　量	単位	単　価	金　額	備　考
	＊＊＊　C単－ 1号　＊＊＊					
	高強度耐摩耗コンクリート		m3		1.000 m3	当たり算出
	60-12-25					
	コンクリート（60-12-25） 高性能AE減水剤を含む	1.000	m3			
	高強度混和材	46.000	kg			
	荷揚げ投入費	1.000	m3			
	合　　計					算出数量 1.000 m3
	単　　価		m3			

事業名	農業用河川工作物応急対策事業　若松地区
工事名	Ｒ８波耕　河川応急　若松　堰補修４工事（企育）

コード	名　称（規　格）	数　量	単位	単　価	金　額	備　考
P96003	コンクリート（60-12-25） 高性能AE減水剤を含む		m3	34,150		C単　1号
P96004	高強度混和材		kg	250		C単　1号
P96005	荷揚げ投入費		m3	1,800		C単　1号

見積単価一覧表

工事名	R8波耕　河川応急　若松　堰補修4工事（企育）			
名称	規格	単位	単価	備考
処分費	コンクリート殻（無筋）	m3	4,900	運搬距離L=11.2km
処分費	コンクリート殻（鉄筋）	m3	5,700	運搬距離L=11.2km
処分費	廃プラスチック	t	50,000	運搬距離L=52.2km
コンクリート	（60-12-25）高性能AE減水剤を含む	m3	34,150	
	高強度混和材	kg	250	
	荷揚げ投入費	m3	1,800	
汚濁防止膜賃料	連続フロートφ300,2*20m,90日リース	式	1,501,600	

数 量 総 括 表

工種	種別	細別	規格	単位	数量	計上数量	摘要
土工				式	1.0	1	
	作業残土処理工			式	1.0	1	
		土砂等運搬	採取土	m3	73.0	70	
堰本体工				式	1.0	1	
	エプロン補修工(第5, 6, 7ブロック)			式	1.0	1	
		コンクリート	高強度耐摩耗コンクリート	m3	80.3	80	
		型枠	鉄筋構造物	m2	24.2	24	
		鉄筋	SD345 D16	kg	3,457.0	3,457	3.457t
		コンクリート削孔	φ26 L=100mm	孔	297.0	297	
		カプセル樹脂アンカー	D16用	本	297.0	297	
		目地材	t=20mm	m2	10.0	10	
	護床工			式	1.0	1	
		護床ブロック据付	3連ブロック3t型	個	81.0	81	
			3連ブロック3t型半ブロック	個	13.0	13	
		吸出防止材		m2	206.0	206	
構造物撤去工				式	1.0	1	
	作業土工			式	1.0	1	
		床掘(ブロック撤去部)	土砂	m3	80.8	80	
	構造物取壊し工			式	1.0	1	
		コンクリート取壊し	無筋構造物、機械施工	m3	69.4	69	
		コンクリートはつり	厚さ3cm以下	m2	267.6	268	8.0m3
		護床ブロック撤去	3t程度	個	81.0	81	
			1.5t程度	個	18.0	18	
		殻運搬・処理	コンクリート殻(無筋)	m3	80.6	81	
			コンクリート殻(鉄筋)	m3	109.0	109	
仮設工(右岸側施工)				式	1.0	1	
	仮設道路工			式	1.0	1	
		工事用道路盛土	設置	m3	458.9	460	
			撤去	m3	458.9	460	
	仮設土留・仮締切工			式	1.0	1	
		耐候性大型土のう	製作	袋	227.0	227	
			設置	袋	227.0	227	
			撤去	袋	227.0	227	
		廃プラ処分	運搬・処分	t	0.52	0.52	
	排水処理工			式	1.0	1	
		工事用水中ポンプ	φ200、設置	台	5.0	5	
			φ200、撤去	台	5.0	5	
	汚濁防止工			式	1.0	1	
		汚濁防止フェンス	H=2.0m程度、設置	m	80.0	80	
			H=2.0m程度、撤去	m	80.0	80	
	敷鉄板			式	1.0	1	
			22*1524*3048	m2	470.0	470	102枚
				t	81.8	82.0	

床堀残土総括表

種　別	土質	f	床　堀		埋　戻		備　考
			N	C	N	C	
構造物撤去							
	土砂	0.9	81	73	0	0	73 − 0 = 73 (C)
							80.8 − 0 = 80.8 (N)
計	土砂	0.9	81	73	0	0	73 − 0 = 73(C)
							80.8 − 0 = 80.8(N)

土工総括表

工種	種別	名称	土質	f	設計数量	N	C	備考
発生土								
	床堀残土		土砂	0.9	80	81	73	
計						81	73	
計						0	0	
残土					80	81	73	

堰本体工　集計表

号集計表	数　量　集　計　表			NO.
名 称・規 格	計　　算　　式		単 位	数 量
エプロン補修工			式	1.0
コンクリート 高強度耐摩耗コンクリート	26.7+26.7+26.9	= 80.3	m3	80.3
型枠 鉄筋構造物	8.9+8.9+6.4	= 24.2	m2	24.2
鉄筋 SD345　D16	1150+1150+1157	= 3457	kg	3457
コンクリート削孔 φ26　L=100mm	99+99+99	= 297	孔	297
カプセル樹脂アンカー D16用	99+99+99	= 297	本	297
目地材 t=20mm	2.5+2.5+5.0	= 10.0	m2	10.0
護床工 護床ブロック製作据付			式	1.0
3連ブロック 3t型		= 81.0	個	81
3連ブロック 3t型半ブロック		= 13.0	個	13
吸出防止材		= 206.0	m2	206.0

エプロン補修工（第5、6ブロック）

号計算書	数　量　計　算　書	NO.

平 面 図

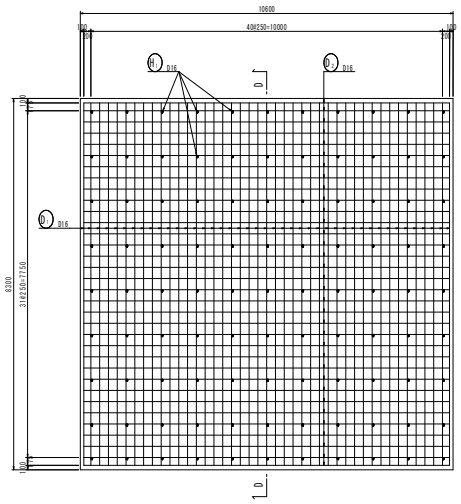

D-D断面図

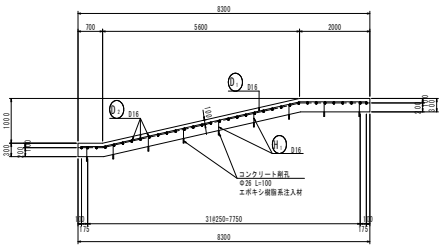

鉄筋質量表

記号	径	長さ	本数	単位質量	一本当り質量	質量	摘要
D1	D16	8190	43	1.56	12.8	550	
D2	D16	10400	34	1.56	16.2	551	
						1101	
H1	D16	320	99	1.56	0.499	49	
						49	
合計 D16						1150 kg	
総質量						1150 kg	

1ブロック1.0式当り

名称・規格	計　算　式		単位	数量
コンクリート 高強度耐摩耗コンクリート	断面A=2.517m2 10.60×2.517	= 26.68	m3	26.7
型枠 鉄筋構造物	側面は片側を計上 (10.60+10.60)×0.30+2.517×1	= 8.88	m2	8.9
鉄筋 SD345　D16	鉄筋重量表より	= 1150.0	kg	1150
コンクリート削孔 φ26　L=100mm	平面図より	= 99.0	孔	99
カプセル樹脂アンカー D16用	平面図より	= 99.0	本	99
目地材 t=20mm	片側を計上 2.517×1	= 2.52	m2	2.5

エプロン補修工（第7ブロック）

号計算書	数　量　計　算　書	NO.

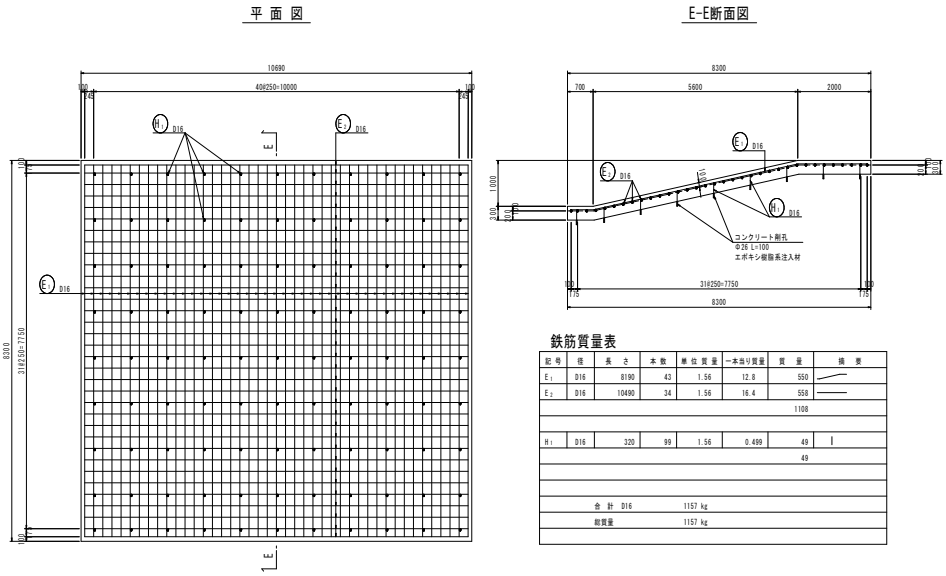

鉄筋質量表

記号	径	長さ	本数	単位質量	一本当り質量	質量	摘要
E_1	D16	8190	43	1.56	12.8	550	
E_2	D16	10490	34	1.56	16.4	558	
						1108	
H_1	D16	320	99	1.56	0.499	49	
						49	
合計 D16			1157 kg				
総質量			1157 kg				

1.0式当り

名称・規格	計算式		単位	数量
コンクリート 高強度耐摩耗コンクリート	断面A=2.517m2 10.69×2.517	= 26.91	m3	26.9
型枠 鉄筋構造物	側面は未計上（隣接ブロックで計上） (10.60+10.60)×0.30	= 6.36	m2	6.4
鉄筋 SD345　D16	鉄筋重量表より	= 1157.0	kg	1157
コンクリート削孔 φ26　L=100mm	平面図より	= 99.0	孔	99
カプセル樹脂アンカー D16用	平面図より	= 99.0	本	99
目地材 t=20mm	両側を計上 2.517×2	= 5.03	m2	5.0

護床工

号計算書	数　量　計　算　書	NO.

1.0式当り

名 称・規 格	計　　算　　式	単 位	数 量
護床ブロック据付			
3連ブロック 3t型	3×27　　= 81.0	個	81
3連ブロック 3t型半ブロック	1×13　　= 13.0	個	13
吸出し防止材	右岸27列（全区間、吸出防止材設置として計上する） ((27−1)×1.25+0.835×2)×(1.68×3+0.84+0.05×3)　　= 206.045		
	計　　= 206.05	m2	206.0

構造物撤去工　集計表

号集計表	数　量　集　計　表			NO.
名 称・規 格	計　　算　　式		単 位	数 量
作業土工			式	1.0
床掘（ブロック撤去部） 土砂		= 80.8	m3	80.8
構造物取壊し工			式	1.0
コンクリート取壊し 無筋構造物、機械施工		= 69.4	m3	69.4
コンクリートはつり 厚さ3cm以下		= 267.6	m2	267.6
護床ブロック撤去 3t程度		= 81.0	個	81
護床ブロック撤去 1.5t程度		= 13.0	個	13
護床ブロック撤去		= 108.9	m3	109.0
殻運搬・処理 コンクリート殻（無筋）	69.4＋372.6×0.03	= 80.58	m3	80.6
殻運搬・処理 コンクリート殻（鉄筋）		= 108.9	m3	109.0

作業土工

測　　点	距　離	床堀（ブロック撤去部）												備考
		m3												
	(m)	断　面	平　均	数　量			数　量							
NO. 4　R　7.300		2.6	1.30	0.0										第5～7ブロック
NO. 4　R　39.600	32.300	2.4	2.50	80.8										
					空隙率（カタログ値）		58%							
					80.8×58% =		46.9							
合　計	32.300			80.8			46.9							

構造物取壊し工

測　　点	距　離	コンクリート取壊し（無筋、機械）												備考
		m3												
	(m)	断　面	平　均	数　量										
NO. 4　R　7.300		2.0	1.00	0.0										
NO. 4　R　39.600	32.300	2.3	2.15	69.4										第5～7ブロック
合　計	32.300			69.4										

構造物取壊し工

号計算書	数　量　計　算　書	NO.

1.0式当り

名 称・規 格	計　　算　　式	単 位	数 量
コンクリートはつり 厚さ3cm以下	各ブロック平均延長×はつり長さ		
	第5,6ブロック 1/2×(10.60+10.60)×8.39×2　　=　177.87		
	第7ブロック 1/2×(10.69+10.69)×8.39　　=　89.69		
	計　　=　267.56	m2	267.6

構造物取壊し工

号計算書	数　量　計　算　書	NO.

1.0式当り

名 称・規 格	計　　算　　式	単 位	数 量
護床ブロック撤去 3t程度	3個 × 27列 = 81.0	個	81
護床ブロック撤去 1.5t程度	1個 × 13列 = 13.0	個	13
護床ブロック撤去 3t程度	1.244 m3/個 × 81 個 = 100.764	m3	100.764
護床ブロック撤去 1.5t程度	0.622 m3/個 × 13 個 = 8.086	m3	8.086
		小計	108.9

仮設工　集計表

号集計表	数　量　集　計　表		NO.
名 称・規 格	計　　算　　式	単 位	数 量
仮設道路工		式	1.0
工事用道路盛土	設置・撤去 = 458.9	m3	458.9
仮設土留・仮締切工		式	1.0
耐候性大型土のう	製作・設置・撤去 = 227	袋	227
廃プラ処分	運搬・処分 = 0.52	t	0.52
排水処理工		式	1.0
工事用水中ポンプ φ200	設置・撤去 = 5	台	5
汚濁防止工		式	1.0
汚濁防止フェンス H=2.0m程度	設置・撤去 = 80.0	m	80.0
敷鉄板 22*1524*3048	設置・撤去（図面より） = 470	m2	470.0

仮設道路工

測　　点	距　離	工事用道路盛土												備考
		m3												
	(m)	断　面	平　均	数　量										
工事用道路														
NO. 4　L　3.000		3.9	1.95	0.0										
NO. 4	3.000	2.2	3.05	9.2										
NO. 4　R　20.000	20.000	0.4	1.30	26.0										
NO. 4　R　43.700	23.700	0.4	0.40	9.5										
仮設坂路														
NO. 4　+　11.000		0.0												
NO. 5　+　8.300	17.300	0.0	0.00	0.0										
NO. 6　+　6.500	24.000	21.8	10.90	261.6										
+　13.500	7.000	21.8	21.80	152.6										
合　計	95.000			458.9										

仮設土留･仮締切工

号計算書	数　量　計　算　書	NO.

1.0式当り

名 称 ・ 規 格	計　　算　　式	単 位	数 量
耐候性大型土のう	工事用道路　1段 (35.78+8.30)/1.10　=　40.0		
	工事用道路　2段 (3.6+11.60+14.95)/1.10×3　=　82.0		
	仮設坂路 105　=　105.0		
	計　=　227.0	袋	227
廃プラ処分	運搬･処分 2.3 kg/枚 × 227枚 / 1,000　=　0.52	t	0.52

排水処理工

号計算書	数　量　計　算　書	NO.

1.0式当り

名 称・規 格	計　　算　　式	単 位	数 量
工事用水中ポンプ 口径200mm	別途計算書より = 5.0	台	5

汚濁防止工

号計算書	数　量　計　算　書	NO.

1.0式当り

名 称・規 格	計　　算　　式	単 位	数 量
汚濁防止フェンス H=2.0m程度	仮設計画平面図より = 80.00	m	80.0